Cesta

Miguel Milá. 1962
Lámpara de sobremesa

IP 20

Paseando por Barcelona en los años 60, el diseñador Miguel Milá encontró un globo de opalina abandonado frente a una fábrica de vidrio. Decidió acogerlo y acabó convirtiéndose, con los años, en el epicentro de una numerosa familia. Como su nombre indica, Cesta surgió como respuesta a la necesidad de abrazar esa frágil pieza.

Basada en la tradicional linterna que ilumina las casas de la costa, las fincas campestres y las terrazas abiertas, la Cesta es una de las lámparas más icónicas creadas por Miguel Milá. Este objeto-lámpara encuentra su lugar indistintamente sobre una mesa o en el suelo, una luz que acompaña. Compuesta por una sutil estructura de cerezo que protege al globo de cristal opal, difusor de su luz. Se produce manualmente, por artesanos europeos, mediante las tradicionales técnicas de vaporizado de la madera para su curvado, que es pulido con esmero y ensamblado con firmeza. Y pese a su peculiaridad, o precisamente debido a ella, su aspecto y su función siguen totalmente vigentes hoy.

La familia Cesta está constituida por las lámparas de sobremesa Cesta, Cestita, Cestita Batería, Cestita Alubat, Cesta Metálica, Cestita Metálica, el aplique de pared Wally y las lámparas de suspensión Globo Cesta y Globo Cestita, iconos de la calidez y el bienestar mediterráneos. Estas obras maestras de Miguel Milá forman parte de nuestra colección de Clásicos del Diseño, un conjunto de objetos creados durante distintas épocas de la modernidad.

Descripción general:
Estructura de madera de cerezo.
Pantalla de vidrio blanco opal.
Longitud cable eléctrico: 2,25 m / 88.6”

Peso aproximado (sin embalaje):
2,7 kg / 5.9 lb

Información técnica:
Incluye fuente de luz regulable (mercado CE):
Bombilla LED: 12 W / 1.521 lm / 2700K / A++ (sujeta a actualizaciones de tecnología LED).
E27 - E26 / Alt. Máx. 130 mm / 5.1” / Potencia Máx. 75 W

Incluye dimmer (necesaria fuente de luz regulable).
Compatible con bombillas de Clase de eficiencia energética (C.E.E): A++... E.
Apta solo para uso interior.
Utilice siempre la fuente de luz recomendada o una equivalente.

Tensión de entrada: 100, 120, 230 Vac.
(50 Hz / 60 Hz). Según destino.

La información técnica facilitada por Santa & Cole puede ser modificada sin previo aviso. Defendemos la propiedad intelectual.

Cesta
Miguel Milá. 1962
Lámpara de sobremesa

SANTA & COLE

Normativas:

CE
UNE-EN 60598
UNE-EN 55015
UNE-EN 60529

UL
Dry location only
UL-153
E-352592

Mantenimiento:
Limpiar con un paño suave. No utilizar productos amoniacales, disolventes o abrasivos.

Otros:
La lámpara se entrega en un solo embalaje.
Junto al producto se entregan las instrucciones de montaje.

Modelo:

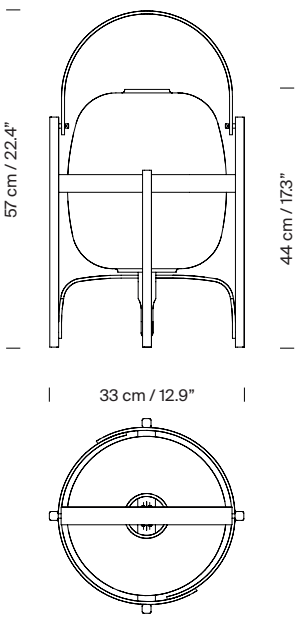

Colección:
Lámparas de sobremesa

Cesta

Cestita

Cestita Batería

Cestita Alubat

Cesta Metálica

Cestita Metálica

Apliques

Wally

Lámparas de suspensión

Globo Cesta