Lámina Mayor

Antoni Arola. 2018
Lámpara de suspensión



Un subrayado de luz bajo una fina lámina blanca, en una levedad tenue pero eficaz. Tan larga como ancha, Lámina Mayor es la versión más imponente de esta familia que celebra las bondades de la luz reflejada. Ideal para grandes espacios donde la luz no solo ilumina, sino estructura y define el entorno.

Descripción general:
Pantalla metálica en blanco gris con acabado brillante (exterior).
Estructura metálica acabada en color negro mate.
Difusor de policarbonato.
Longitud cable eléctrico: 5 m / 196.9”

Peso aproximado (sin embalaje):
Lámina Mayor: 12,3 kg / 27.1 lb

Información técnica:
Incluye fuente de luz regulable
LED integrado

Potencia sistema: 44 W
Intensidad de funcionamiento: 1400 mA
CCT: 2.700 K
CRI: 90
Vida útil: 40.000 h
Flujo luminaria: 1.977 lm

Apta para regulación 1-10V / DALI / PUSH.
No incluye regulador externo 1-10V / DALI / PUSH.
Apta solo para uso interior.
Fuente de luz no reemplazable.

Tensión de entrada: 110 ~ 277 VAC.
(50 Hz / 60 Hz). Según destino.

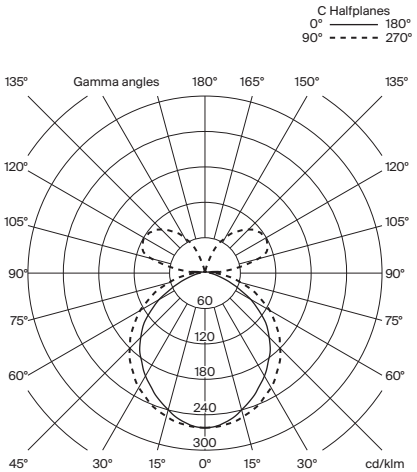

Lámina Mayor
Antoni Arola. 2018
Lámpara de suspensión

SANTA & COLE

Normativas:
Versión europea
UNE-EN 60598
UNE-EN 55015
UNE-EN 60529

Versión americana
UL-1598
UL-8750
E-336377
Dry location only

Mantenimiento:
Limpiar con un paño suave. No utilizar productos amoniacales, disolventes o abrasivos.

Otros:
La lámpara se entrega en un solo embalaje.
Junto al producto se entregan las instrucciones de montaje.

Modelo / Código: Versión europea

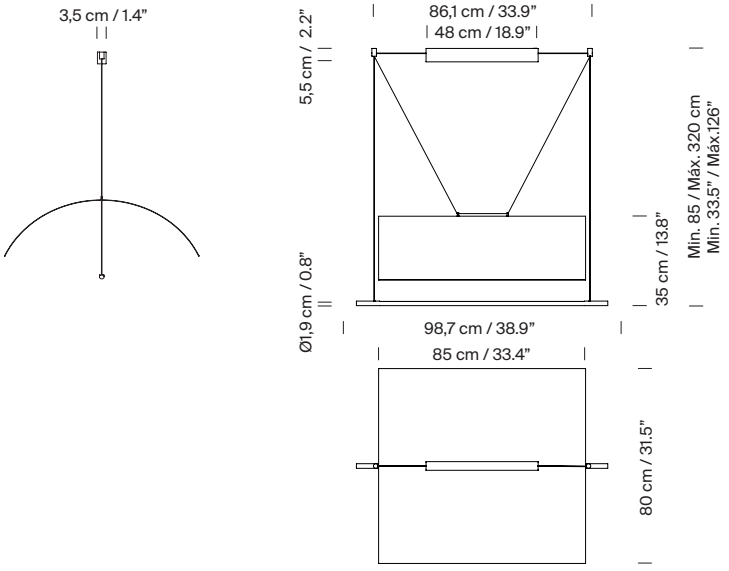

Código
LAMPF01

Modelo / Código: Versión americana

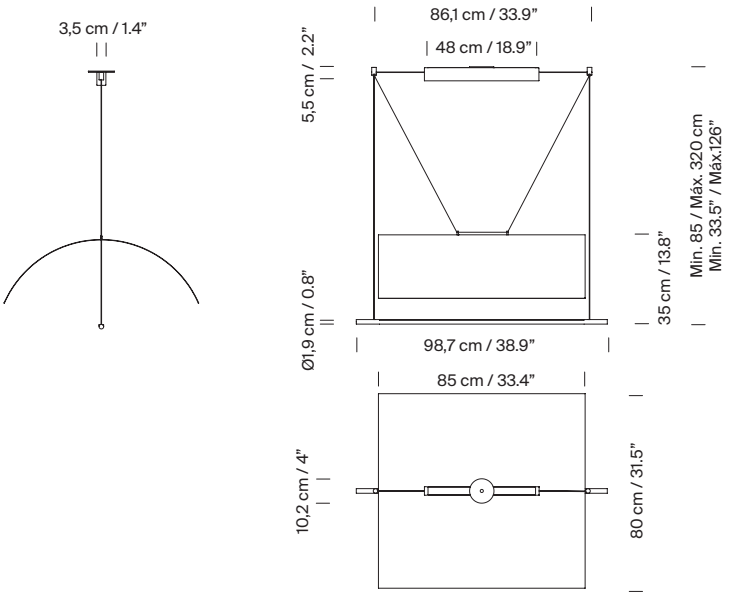

Código
LAMPF01UL

Lámina Mayor
Antoni Arola. 2018
Lámpara de suspensión

Colección:

Lámparas de sobremesa


Lámina 45

Lámparas de pie


Lámina 45


Lámina 165

Lámparas de suspensión


Lámina 45 / 85

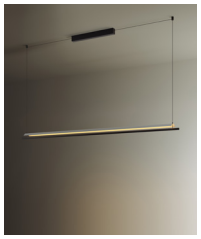
Lámina 165


Lámina Mayor

Apliques


Lámina 45


Lámina 165