Lámina 45

Antoni Arola. 2023
Aplique



IP 20

Una línea de luz y una fina hoja de aluminio. La elegancia de su arco es visible para los ojos distraídos, pronto complacidos por la placidez de la luz reflejada.

La familia Lámina nació en volandas como lámparas de suspensión, con una ligereza que sabe ser inteligente. Aterrizada en la pared, en posición vertical u horizontal, destaca frente a cualquier acabado mediante su juego de sombras.

Descripción general:
Pantalla metálica en blanco gris con acabado brillante (exterior).
Estructura metálica acabada en color negro mate.
Difusor de policarbonato.

Peso aproximado (sin embalaje):
1,8 kg / 4 lb

Información técnica:
Incluye fuente de luz regulable.
LED integrado

Potencia sistema: 11 W
Intensidad de funcionamiento: 500 mA
CCT: 2.700 K
CRI: 90
Vida útil: 40.000 h
Flujo luminaria: 375 lm

Apta para regulación 1-10V / DALI / PUSH.
No incluye regulador externo 1-10V / DALI / PUSH.
Apta solo para uso interior.
Fuente de luz no reemplazable.

Tensión de entrada: 110 ~ 277 Vac.
(50 Hz / 60 Hz). Según destino.

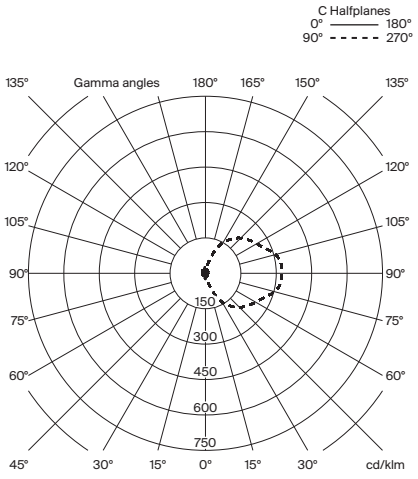

Normativas:
Versión europea
UNE-EN 60598
UNE-EN 55015
UNE-EN 60529

Versión americana
UL-1598
UL-8750
E-336377
Dry location only

Lámina 45
Antoni Arola. 2023
Aplique

SANTA & COLE

Mantenimiento:
Limpiar con un paño suave. No utilizar productos amoniacales, disolventes o abrasivos.

Otros:
La lámpara se entrega en un solo embalaje.
Junto al producto se entregan las instrucciones de montaje.

Modelo / Código: Versión europea

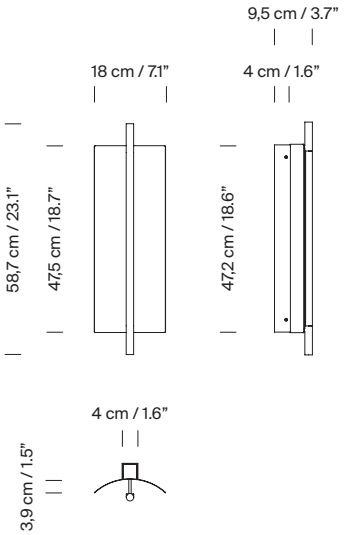

Código
LAMWA01

Modelo / Código: Versión americana

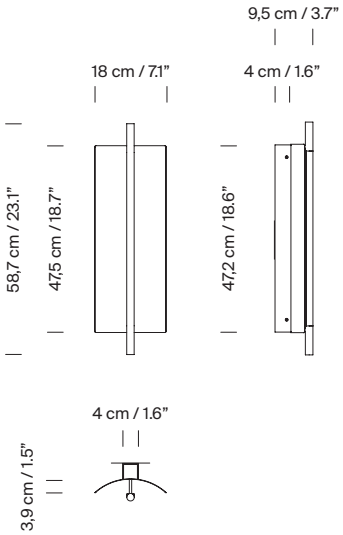

Código
LAMWA01UL

Colección:

Lámparas de sobremesa


Lámina 45

Lámparas de pie


Lámina 45


Lámina 165

Lámparas de suspensión

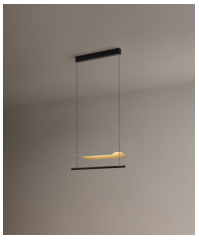
Sistema Lámina 45

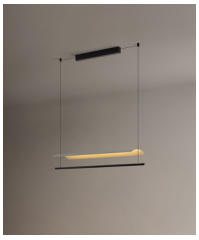
Sistema Lámina 85

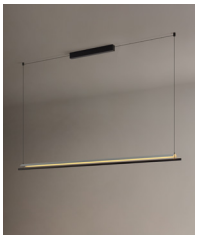
Lámina 165

Apliques

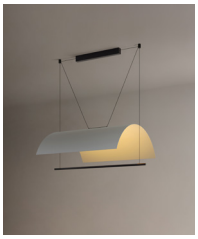
Lámina Mayor


Lámina 45


Lámina 165