Lámina 165

Antoni Arola. 2023
Aplique

SANTA & COLE



IP 20

Una línea de luz y una fina hoja de aluminio. La elegancia de su arco es visible para los ojos distraídos, pronto complacidos por la placidez de la luz reflejada.

La familia Lámina nació en volandas como lámparas de suspensión, con una ligereza que sabe ser inteligente. Lámina 165 es la más esbelta. Puesta en la pared, en posición vertical u horizontal, destaca con elegancia y determinación frente a cualquier acabado mediante su juego de sombras.

Descripción general:
Pantalla metálica en blanco gris con acabado brillante (exterior).
Estructura metálica acabada en color negro mate.
Difusor de policarbonato.

Peso aproximado (sin embalaje):
2,8 Kg / 6.2 lb

Información técnica:
Incluye fuente de luz regulable.
LED integrado

Potencia sistema: 37 W
Intensidad de funcionamiento: 1.000 mA
CCT: 2.700 K
CRI: 90
Vida útil: 40.000 h
Flujo luminaria: 1.484 lm

Apta para regulación 1-10V / DALI / PUSH.
No incluye regulador externo 1-10V / DALI / PUSH.
Apta solo para uso interior.
Fuente de luz no reemplazable.

Tensión de entrada: 110 ~ 277 Vac.
(50 Hz / 60 Hz). Según destino.

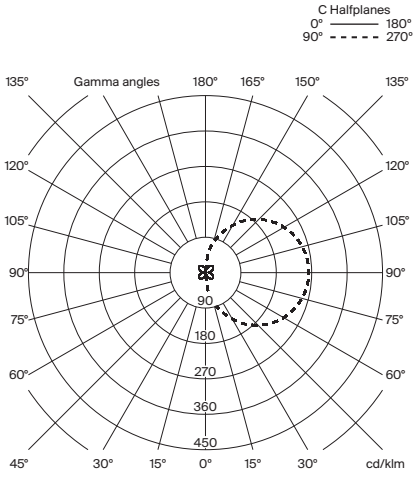

Normativas:
Versión europea
UNE-EN 60598
UNE-EN 55015
UNE-EN 60529

Versión americana
UL-1598
UL-8750
E-336377
Dry location only

Lámina 165

Antoni Arola. 2023
Aplique

SANTA & COLE

Mantenimiento:
Limpiar con un paño suave. No utilizar productos amoniacales, disolventes o abrasivos.

Otros:
La lámpara se entrega en un solo embalage.
Junto al producto se entregan las instrucciones de montaje.

Modelo / Código: Versión europea

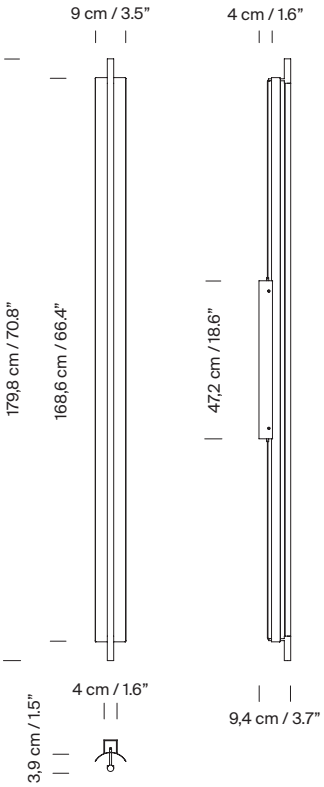

Código
LAMWE01

Modelo / Código: Versión americana

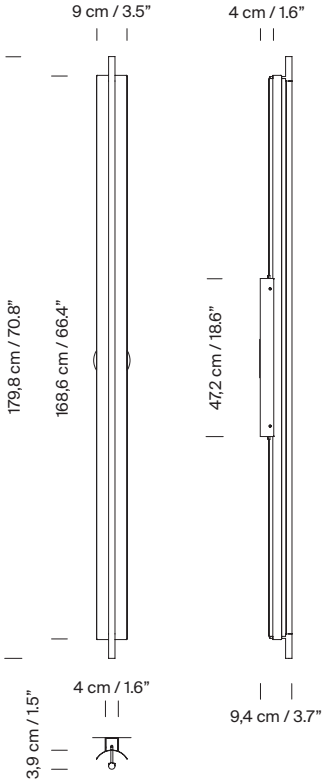

Código
LAMWE01UL

Colección:

Lámparas de sobremesa


Lámina 45

Lámparas de pie


Lámina 45


Lámina 165

Lámparas de suspensión

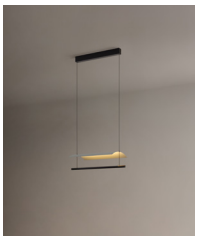
Sistema Lámina 45

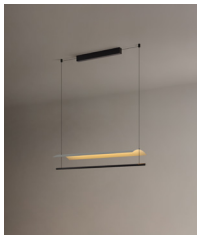
Sistema Lámina 85

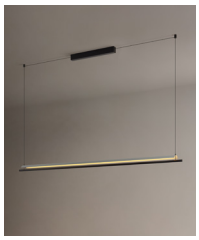
Lámina 165

Apliques

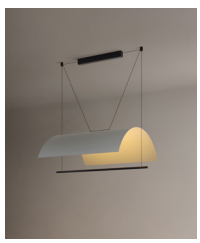
Lámina Mayor


Lámina 45


Lámina 165