Cirio Lineal

Antoni Arola. 2010
Lámpara de suspensión

SANTA & COLE

Pantallas

Florones

CE IP 20

La repetición ordenada de cinco Cirios. Estos tramos rectos son componibles y resultan de utilidad tanto para la formación de largas composiciones lineales como para las secciones rectas de la Cirio Oval, permitiendo desarrollar lámparas tan extensas como sean necesarias mediante el encaje de sucesivas estructuras.

La familia Cirio dispone de cuatro opciones de pantalla. La delicada porcelana de Sargadelos, blanca lisa o estriada como la pana, proporcionan ambas una iluminación envolvente y muy cálida que eleva el espíritu. Con mayor eficiencia lumínica, el vidrio opal es la alternativa más volumétrica y económica. Por último, la opacidad del latón permite una iluminación focal.

Descripción general:
Cápsula con módulo LED, difusor blanco translúcido y disipador negro con acabado mate.
4 opciones de pantalla: porcelana blanca, porcelana Pana blanca, vidrio blanco opal y latón pulido.
Estructura de aluminio en negro mate.
Florón regulable metálico en negro mate con equipo incorporado.
Cápsula LED S&C compatible con pantallas HeadLed System.
Adaptado para Junction Box (versión americana).
Longitud cable eléctrico: 5 m / 196.8”

Peso aproximado (sin embalaje):
(A) Cirio Lineal 1 módulo*: 7,5 Kg / 16.5 lb
(B) Cirio Lineal 2 módulos*: 12,0 kg / 26.45 lb
(C) Cirio Lineal 3 módulos*: 16,5 kg / 36.37 lb

Pantallas:
Porcelana: 0,5 kg / 1.1 lb
Porcelana Pana: 0,4 kg / 0.8 lb
Vidrio: 0,6 kg / 1.3 lb
Latón: 0,3 Kg / 0.7 lb

* Peso con pantalla de porcelana.

Información técnica:
Incluye fuente de luz regulable
Cápsula con módulo LED

Florón circular (solo versión europea)**:**
Intensidad de funcionamiento: 350 mA
CCT: 2.700 K
CRI: 90
Vida útil: 40.000 h

(A) 5 fuentes de luz
Potencia sistema: 23 W
Flujo luminaria:
Porcelana 615 lm
Porcelana Pana 875 lm
Vidrio 1.180 lm
Latón 655 lm

(B) 10 fuentes de luz
Potencia sistema: 44,5 W
Flujo luminaria:
Porcelana 1.230 lm
Porcelana Pana 1.750 lm
Vidrio 3.620 lm
Latón 1.310 lm

(C) 15 fuentes de luz
Potencia sistema: 66,5 W
Flujo luminaria:
Porcelana 1.845 lm
Porcelana Pana 2.625 lm
Vidrio 5.430 lm
Latón 1.965 lm

Apta para regulación DALI/ DSI / SWITCH DIM.
No incluye regulador externo.

Apta solo para uso interior.
Utilice siempre esta fuente de luz.

Tensión de entrada: 120 ~ 277 Vac.
(50 Hz / 60 Hz). Según destino.

Florón rectangular:
Intensidad de funcionamiento: 700 mA
CCTr: 2.700 K
CRI: 90
Vida útil: 40.000 h

(A) 5 fuentes de luz
Potencia sistema: 50 W
Flujo luminaria:
Porcelana 1.110 lm
Porcelana Pana 1.535 lm
Vidrio 3.280 lm
Latón 1.185 lm

(B) 10 fuentes de luz
Potencia sistema: 92,5 W
Flujo luminaria:
Porcelana 2.220 lm
Porcelana Pana 3.070 lm
Vidrio 6.580 lm
Latón 2.370 lm

(C) 15 fuentes de luz
Potencia sistema: 134 W
Flujo luminaria:
Porcelana 3.330 lm
Porcelana Pana 4.605 lm
Vidrio 9.840 lm
Latón 3.555 lm

Versión europea: apta para regulación 1-10V / DALI.
No incluye regulador externo.
Versión americana: Apta para regulación 1-10V.
No incluye regulador externo.

Apta solo para uso interior.
Utilice siempre esta fuente de luz.

Tensión de entrada: 120 ~ 277 Vac.
(50 Hz / 60 Hz). Según destino.

Pantalla de porcelana blanca

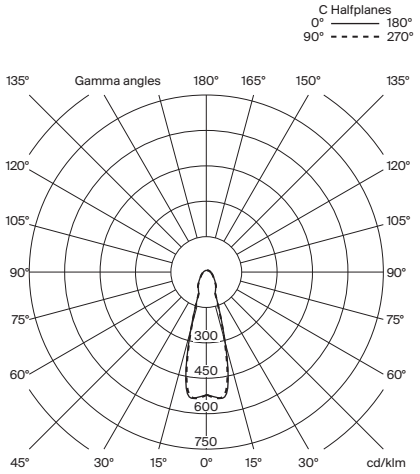

Pantalla de porcelana Pana blanca

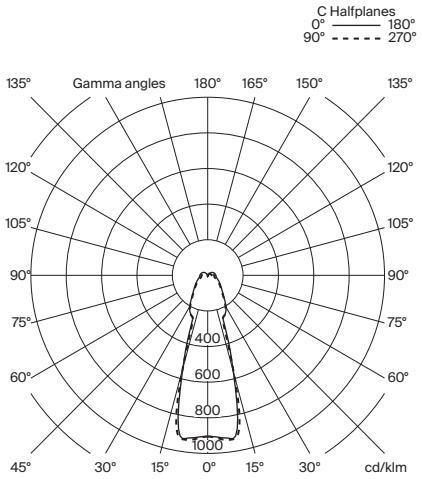

Pantalla de vidrio blanco opal

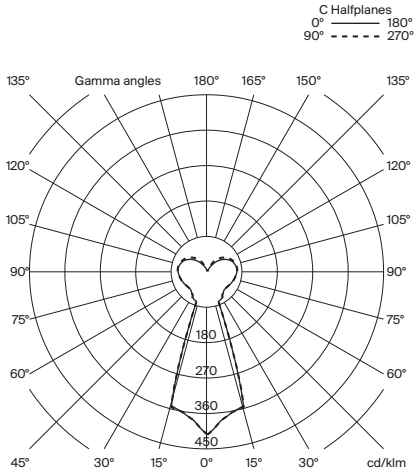

Pantalla de latón

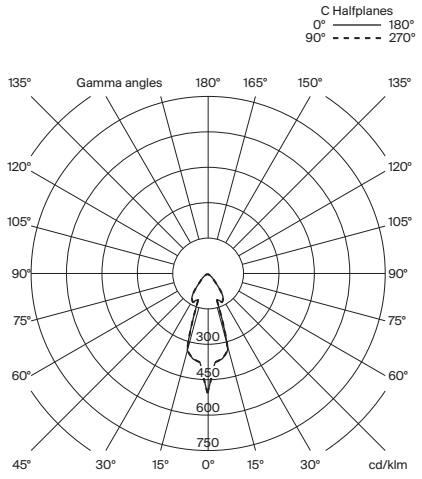

Normativas:
Versión europea
UNE-EN 60598
UNE-EN 55015
UNE-EN 62031
UNE-EN 60529
UNE-EN 61000-3-2

Versión americana
Dry and damp location
UL-1598
UL-8750
E-336377

Mantenimiento:
Limpiar con un paño suave. No utilizar productos amoniacales, disolventes o abrasivos.

Otros:
La lámpara se entrega en distintos embalajes.
Junto al producto se entregan las instrucciones de montaje.

Modelo: Pantallas

Porcelana blanca

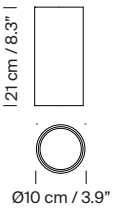

Porcelana Pana blanca

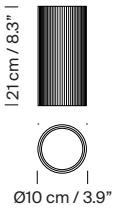

Vidrio blanco opal

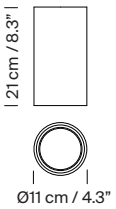

Latón

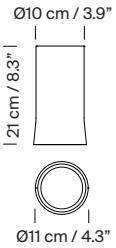

Modelos / Códigos: Versión europea

Modelo A: Cirio Lineal 1 módulo

Florón circular

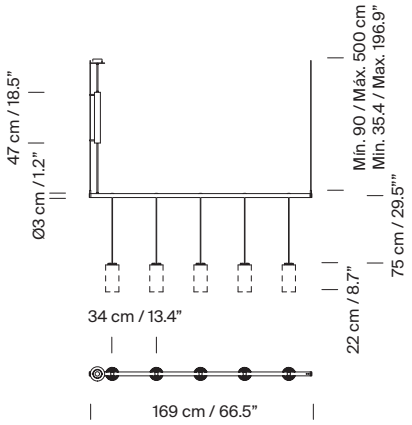

Florón rectangular

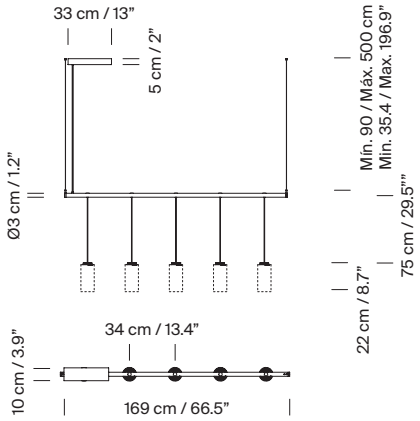

Pantalla	Florón	Regulación	Código
Porcelana blanca	Circular	DALI / DSI / SWITCH DIM	CILPA01
	Rectangular	1-10V	CILPA02
	Rectangular	DALI	CILPA02D
Porcelana Pana blanca	Circular	DALI / DSI / SWITCH DIM	CILPA07
	Rectangular	1-10V	CILPA08
	Rectangular	DALI	CILPA08D
Vidrio blanco opal	Circular	DALI / DSI / SWITCH DIM	CILPA03
	Rectangular	1-10V	CILPA04
	Rectangular	DALI	CILPA04D
Latón pulido	Circular	DALI / DSI / SWITCH DIM	CILPA05
	Rectangular	1-10V	CILPA06
	Rectangular	DALI	CILPA06D

Modelos / Códigos: Versión europea

Modelo B: Cirio Lineal 2 módulos

Florón circular

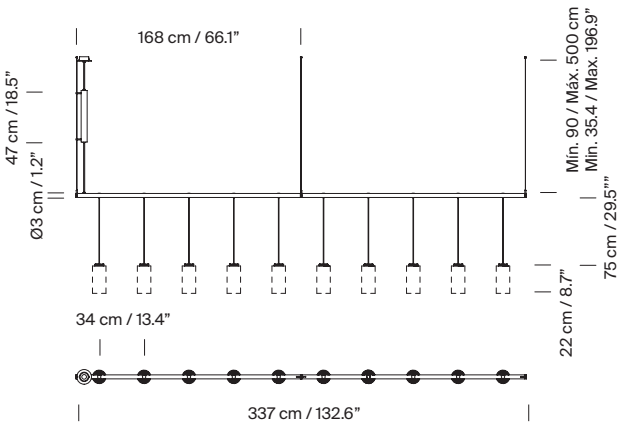

Florón rectangular

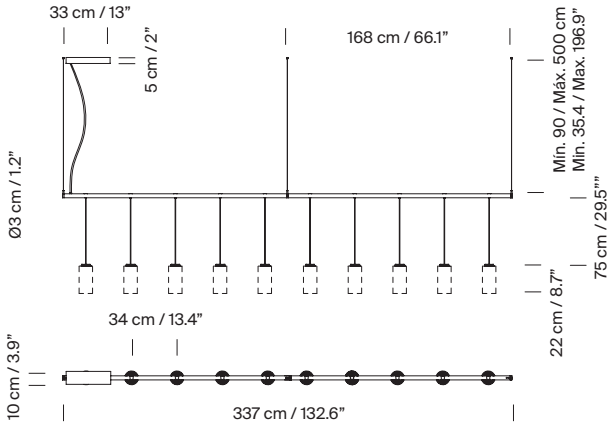

Pantalla	Florón	Regulación	Código
Porcelana blanca	Circular	DALI / DSI / SWITCH DIM	CILPB01
	Rectangular	1-10V	CILPB02
	Rectangular	DALI	CILPB02D
Porcelana Pana blanca	Circular	DALI / DSI / SWITCH DIM	CILPB07
	Rectangular	1-10V	CILPB08
	Rectangular	DALI	CILPB08D
Vidrio blanco opal	Circular	DALI / DSI / SWITCH DIM	CILPB03
	Rectangular	1-10V	CILPB04
	Rectangular	DALI	CILPB04D
Latón pulido	Circular	DALI / DSI / SWITCH DIM	CILPB05
	Rectangular	1-10V	CILPB06
	Rectangular	DALI	CILPB06D

Modelos / Códigos: Versión europea

Modelo C: Cirio Lineal 3 módulos - Para otras configuraciones, contactar con el equipo Santa & Cole.

Florón circular

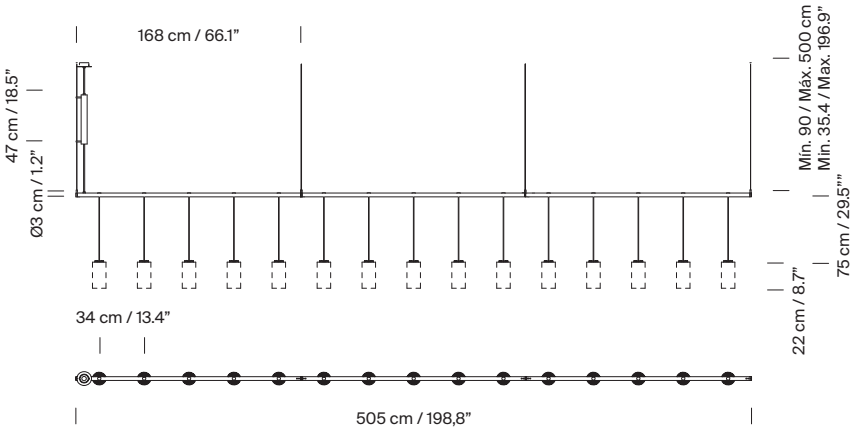

Florón rectangular

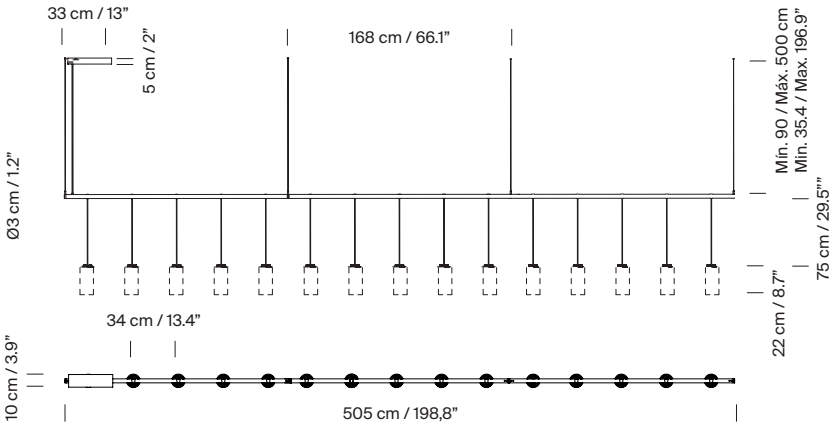

Pantalla	Florón	Regulación	Código
Porcelana blanca	Circular	DALI / DSI / SWITCH DIM	CILPC01
	Rectangular	1-10V	CILPC02
	Rectangular	DALI	CILPC02D
Porcelana Pana blanca	Circular	DALI / DSI / SWITCH DIM	CILPC07
	Rectangular	1-10V	CILPC08
	Rectangular	DALI	CILPC08D
Vidrio blanco opal	Circular	DALI / DSI / SWITCH DIM	CILPC03
	Rectangular	1-10V	CILPC04
	Rectangular	DALI	CILPC04D
Latón pulido	Circular	DALI / DSI / SWITCH DIM	CILPC05
	Rectangular	1-10V	CILPC06
	Rectangular	DALI	CILPC06D

Modelos / Códigos: Versión Americana

Modelo A: Cirio Lineal 1 módulo - Florón rectangular

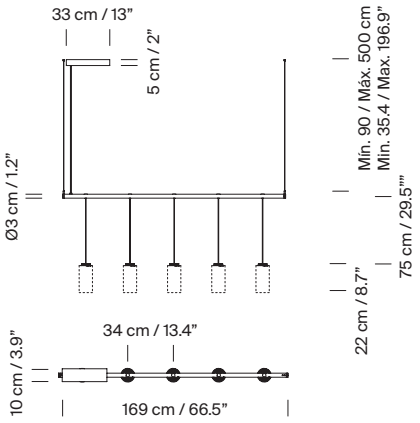

Pantalla	Código
Porcelana blanca	CIRPA02UL
Porcelana Pana blanca	CIRPA08UL
Vidrio blanco opal	CIRPA04UL
Latón pulido	CIRPA06UL

Modelo B: Cirio Lineal 2 módulos - Florón rectangular

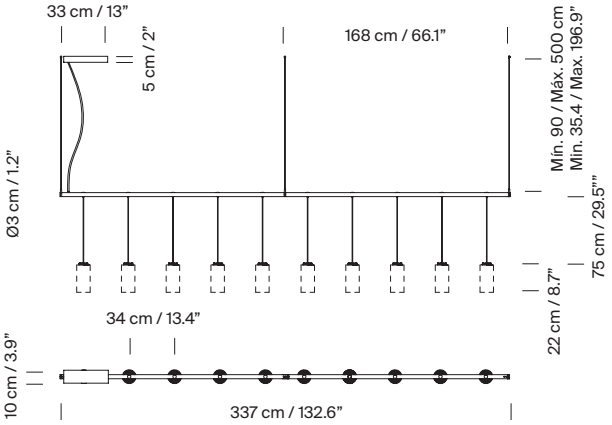

Pantalla	Código
Porcelana blanca	CIRPB02UL
Porcelana Pana blanca	CIRPB08UL
Vidrio blanco opal	CIRPB04UL
Latón pulido	CIRPB06UL

Modelo C: Cirio Lineal 3 módulos - Florón rectangular - Para otras configuraciones, contactar con el equipo Santa & Cole.

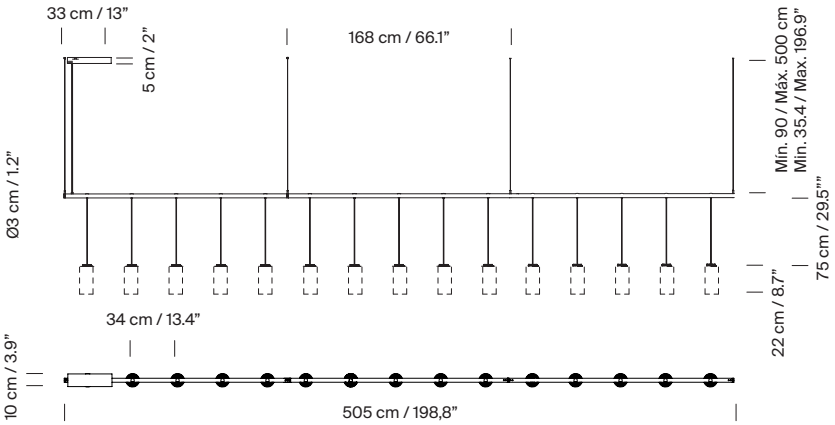

Pantalla	Código
Porcelana blanca	CIRPC02UL
Porcelana Pana blanca	CIRPC08UL
Vidrio blanco opal	CIRPC04UL
Latón pulido	CIRPC06UL

Colección:
Lámparas de suspensión

Cirio Simple

Cirio Múltiple

Cirio Cascada

Cirio Circular

Cirio Oval

Cirio Chandelier

Apliques

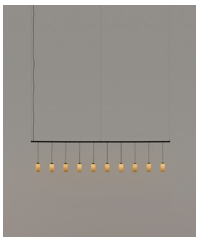
Cirio Lineal

Cirio Cuadrada

Cirio Pana

Cirio