Cirio Circular

Antoni Arola. 2010
Lámpara de suspensión

SANTA & COLE

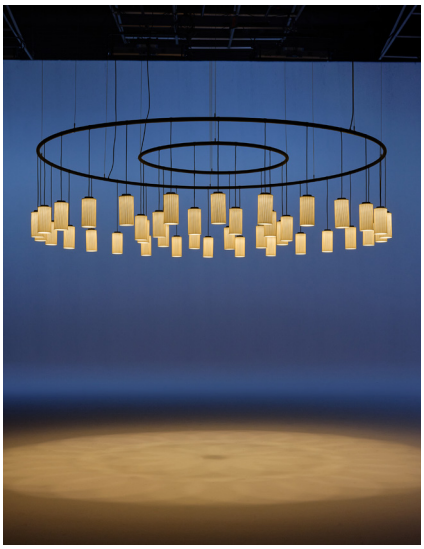

Circular S

A

Circular M

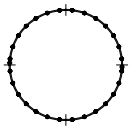

B

Circular L

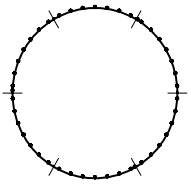

C

Pantallas

Florones

CE IP 20 c UL us

La estructura polivalente de Cirio Circular admite distintos diámetros, permitiendo así generar una diversidad de formatos. Combinando estos círculos entre sí, se crean ricos juegos compositivos. Una demostración de delicadeza que congrega.

Desde tiempo antiguos, las mezquitas han utilizado grandes lámparas suspendidas en anillos concéntricos como símbolo de unidad y trascendencia. Estas estructuras flotantes crean una sensación de ingravidez y armonía en el espacio. Con efecto envolvente y solemne, Cirio es una reinterpretación de esa costumbre que busca elevar el espíritu.

La familia Cirio dispone de cuatro opciones de pantalla. La delicada porcelana de Sargadelos, blanca lisa o estriada como la pana, proporcionan ambas una iluminación envolvente y muy cálida que eleva el espíritu. Con mayor eficiencia lumínica, el vidrio opal es la alternativa más volumétrica y económica. Por último, la opacidad del latón permite una iluminación focal.

Descripción general:
Cápsula con módulo LED, difusor blanco translúcido y disipador negro con acabado mate.
4 opciones de pantalla: porcelana blanca, porcelana Pana blanca, vidrio blanco opal y latón pulido.
2 opciones de florón regulable metálico en negro mate con equipo incorporado: circular (versión europea): regulación DALI / DSI / SWITCH DIM, o rectangular*: regulación 1-10V / DALI.
Estructura circular de aluminio negro mate:
(A) ø 130 cm / 51.1” para 12 pantallas.
(B) ø 300 cm / 118.1” para 28 pantallas.
(C) ø 520 cm / 204.7” para 42 pantallas.
Adaptado para Junction Box (versión americana).
Longitud cable eléctrico: 5 m / 196.9”

Peso aproximado (sin embalaje):
(A) Circular S: 13 kg / 28.6 lb*
(B) Circular M: 33 kg / 72.8 lb*
(C) Circular L: 47 kg / 103.5 lb*

Pantallas:
Porcelana: 0,5 kg / 1.1 lb
Porcelana Pana: 0,4 kg / 0.8 lb
Vidrio: 0,6 kg / 1.3 lb
Latón: 0,3 kg / 0.7 lb

*Peso con pantalla de porcelana

La información técnica facilitada por Santa & Cole puede ser modificada sin previo aviso. Defendemos la propiedad intelectual.

Información técnica:
Incluye fuente de luz regulable. Cápsula con módulo LED

Florón circular (Versión europea):
Intensidad de funcionamiento: 350 mA
CCT: 2.700 K
CRI: 90
Vida útil: 40.000 h

(A) 12 fuentes de luz
Potencia sistema: 53 W
Flujo luminaria:
Porcelana 1.476 lm
Porcelana Pana 2.100 lm
Vidrio 4.344 lm
Latón 1.572 lm

(B) 28 fuentes de luz
Potencia sistema: 124 W
Flujo luminaria:
Porcelana 3.444 lm
Porcelana Pana 4.900 lm
Vidrio 10.136 lm
Latón 3.668 lm

(C) 42 fuentes de luz
Potencia sistema: 186 W
Flujo luminaria:
Porcelana 5.166 lm
Porcelana Pana 7.350 lm
Vidrio 15.204 lm
Latón 5.502 lm

Versión europea: regulación DALI / DSI / SWITCH DIM.
Apta solo para uso interior.
Utilice siempre esta fuente de luz.

Tensión de entrada: 120 ~ 277 Vac.
(50 Hz / 60 Hz). Según destino.

Florón rectangular:
Intensidad de funcionamiento: 700 mA
CCT: 2.700 K
CRI: 90
Vida útil: 40.000 h

(A) 12 fuentes de luz
Potencia sistema: 109 W
Flujo luminaria:
Porcelana 2.664 lm
Porcelana Pana 3.684 lm
Vidrio 7.872 lm
Latón 2.844 lm

(B) 28 fuentes de luz
Potencia sistema: 251 W
Flujo luminaria:
Porcelana 6.216 lm
Porcelana Pana 8.596 lm
Vidrio 18.368 lm
Latón 6.636 lm

(C) 42 fuentes de luz
Potencia sistema: 376,5 W
Flujo luminaria:
Porcelana 9.324 lm
Porcelana Pana 12.894 lm
Vidrio 27.552 lm
Latón 9.954 lm

Versión europea: apta para regulación 1-10V / DALI.
No incluye regulador externo 1-10V / DALI.
Versión americana: apta para regulación 1-10V.
No incluye regulador externo 1-10.
Apta solo para uso interior.
Utilice siempre esta fuente de luz.

Tensión de entrada: 120 ~ 277 Vac.
(50 Hz / 60 Hz). Según destino.

Pantalla de porcelana blanca

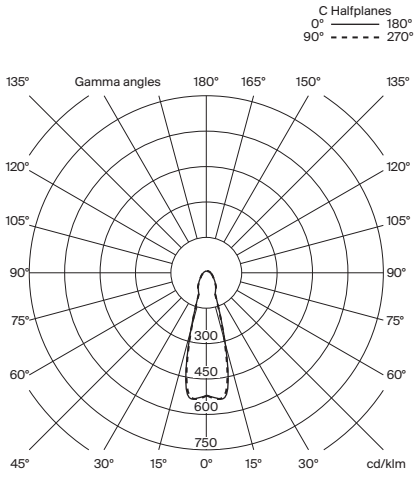

Pantalla de porcelana Pana blanca

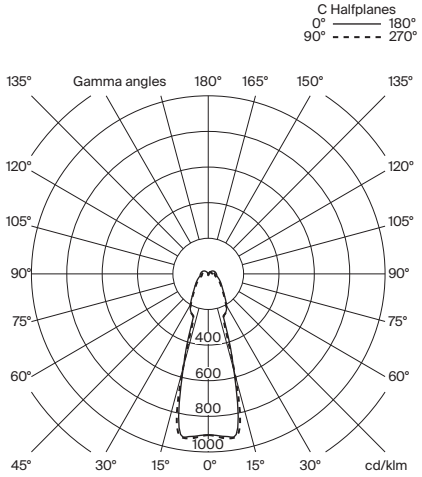

Pantalla de vidrio blanco opal

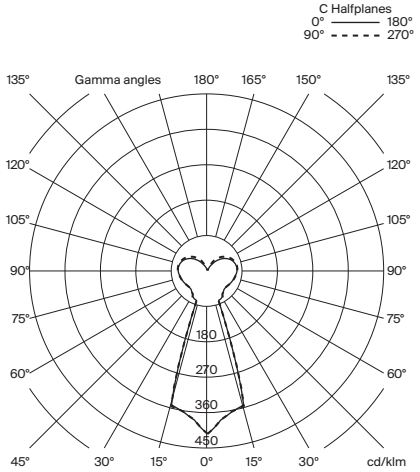

Pantalla de latón

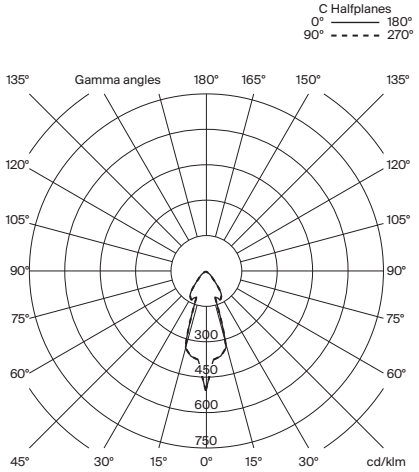

Normativas:
Versión europea
UNE-EN 60598
UNE-EN 55015
UNE-EN 62031
UNE-EN 60529
UNE-EN 61000-3-2

Versión americana
Dry and damp location
UL-1598
UL-8750
E-336377

Mantenimiento:
Limpiar con un paño suave. No utilizar productos amoniacales, disolventes o abrasivos.

Otros:
La lámpara se entrega en distintos embalajes.
Junto al producto se entregan las instrucciones de montaje.

Modelo: Pantallas

Porcelana blanca

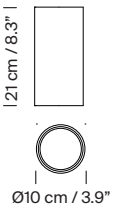

Porcelana Pana blanca

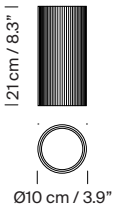

Vidrio blanco opal

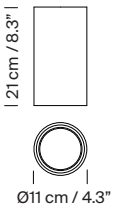

Latón

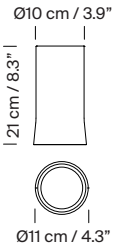

Modelos / Códigos: Versión europea

Modelo A: Cirio Circular S

Florón circular

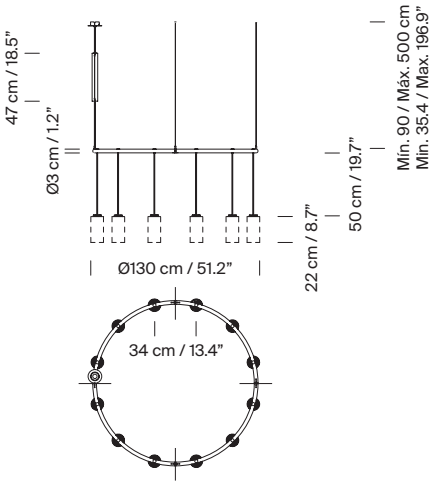

Florón rectangular

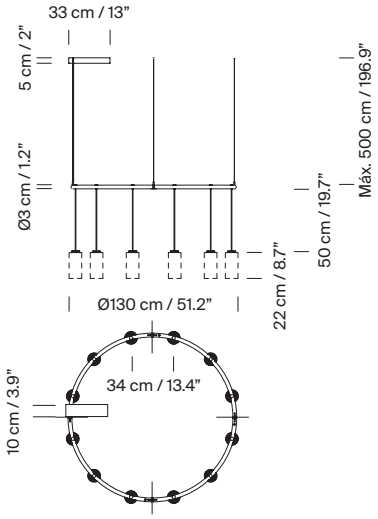

Pantalla	Florón	Regulación	Código
Porcelana blanca	Circular	DALI / DSI / SWITCH DIM	CIRPA01
	Rectangular	1-10V	CIRPA02
	Rectangular	DALI	CIRPA02D
Porcelana Pana blanca	Circular	DALI / DSI / SWITCH DIM	CIRPA07
	Rectangular	1-10V	CIRPA08
	Rectangular	DALI	CIRPA08D
Vidrio blanco opal	Circular	DALI / DSI / SWITCH DIM	CIRPA03
	Rectangular	1-10V	CIRPA04
	Rectangular	DALI	CIRPA04D
Latón pulido	Circular	DALI / DSI / SWITCH DIM	CIRPA05
	Rectangular	1-10V	CIRPA06
	Rectangular	DALI	CIRPA06D

Modelos / Códigos: Versión europea

Modelo B: Cirio Circular M

Florón circular

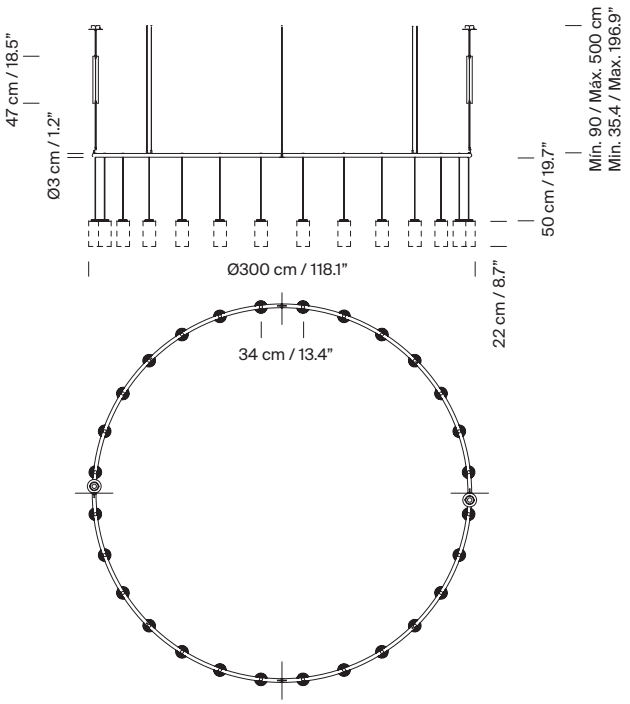

Florón rectangular

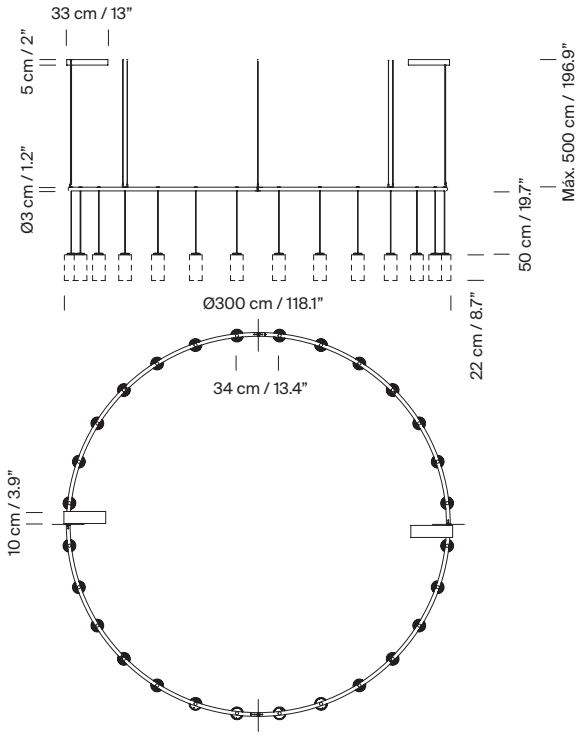

Pantalla	Florón	Regulación	Código
Porcelana blanca	Circular	DALI / DSI / SWITCH DIM	CIRPB01
	Rectangular	1-10V	CIRPB02
	Rectangular	DALI	CIRPB02D
Porcelana Pana blanca	Circular	DALI / DSI / SWITCH DIM	CIRPB07
	Rectangular	1-10V	CIRPB08
	Rectangular	DALI	CIRPB08D
Vidrio blanco opal	Circular	DALI / DSI / SWITCH DIM	CIRPB03
	Rectangular	1-10V	CIRPB04
	Rectangular	DALI	CIRPB04D
Latón pulido	Circular	DALI / DSI / SWITCH DIM	CIRPB05
	Rectangular	1-10V	CIRPB06
	Rectangular	DALI	CIRPB06D

Modelos / Códigos: Versión europea

Modelo C: Cirio Circular L

Florón circular

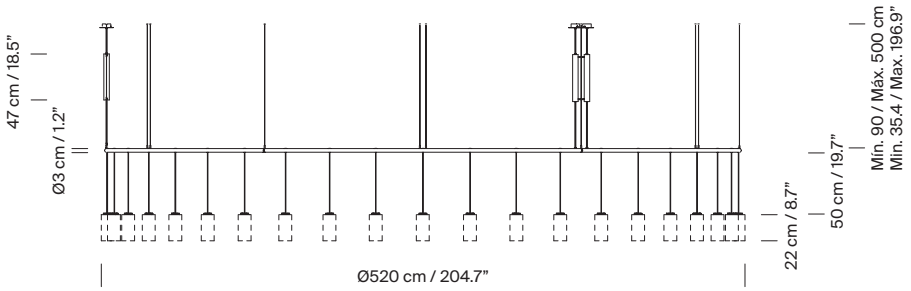

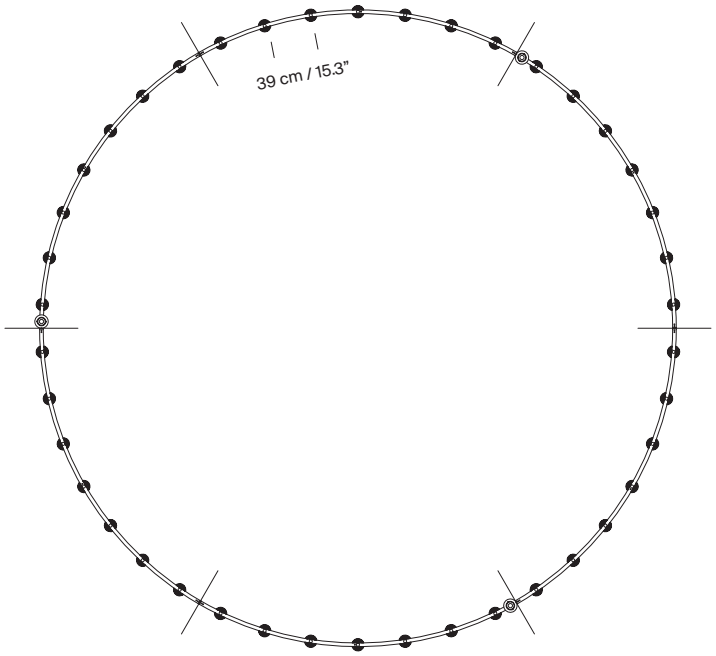

Pantalla	Florón	Regulación	Código
Porcelana blanca	Circular	DALI / DSI / SWITCH DIM	CIRPC01
Porcelana Pana blanca	Circular	DALI / DSI / SWITCH DIM	CIRPC07
Vidrio blanco opal	Circular	DALI / DSI / SWITCH DIM	CIRPC03
Latón pulido	Circular	DALI / DSI / SWITCH DIM	CIRPC05

Modelos / Códigos: Versión europea

Modelo C: Cirio Circular L

Florón rectangular

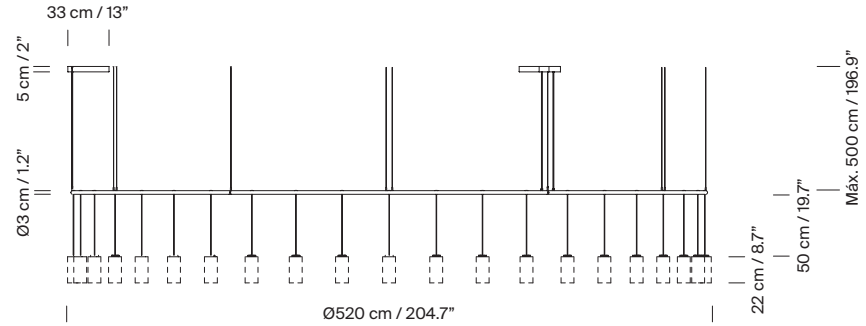

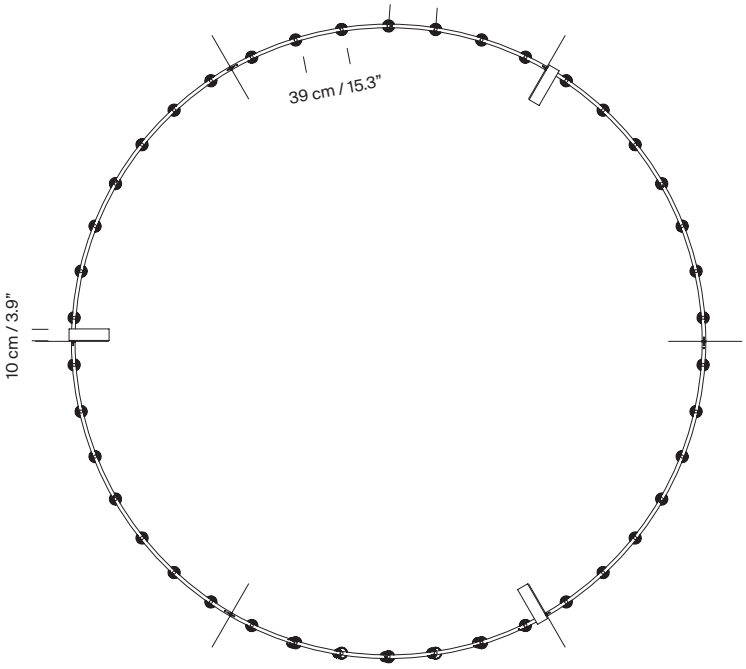

Pantalla	Florón	Regulación	Código
Porcelana blanca	Rectangular	1-10V	CIRPC02
	Rectangular	DALI	CIRPC02D
Porcelana Pana blanca	Rectangular	1-10V	CIRPC08
	Rectangular	DALI	CIRPC08D
Vidrio blanco opal	Rectangular	1-10V	CIRPC04
	Rectangular	DALI	CIRPC04D
Latón pulido	Rectangular	1-10V	CIRPC06
	Rectangular	DALI	CIRPC06D

Modelos / Códigos: Versión Americana

Modelo A: Cirio Circular S

Florón rectangular

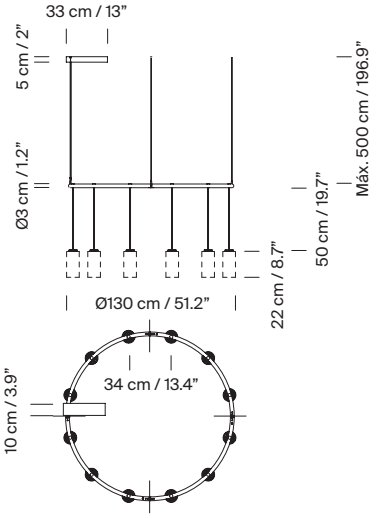

Pantalla	Florón rectangular	Código
Porcelana blanca	Regulación 1-10V	CIRPA02UL
Porcelana Pana blanca	Regulación 1-10V	CIRPA08UL
Vidrio blanco opal	Regulación 1-10V	CIRPA04UL
Latón pulido	Regulación 1-10V	CIRPA06UL

Modelo B: Cirio Circular M

Florón rectangular

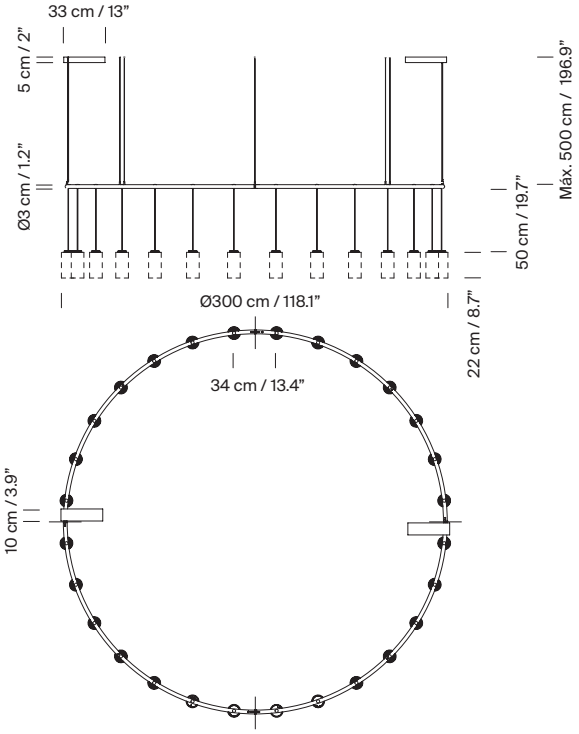

Pantalla	Florón rectangular	Código
Porcelana blanca	Regulación 1-10V	CIRPB02UL
Porcelana Pana blanca	Regulación 1-10V	CIRPB08UL
Vidrio blanco opal	Regulación 1-10V	CIRPB04UL
Latón pulido	Regulación 1-10V	CIRPB06UL

Modelos / Códigos: Versión Americana

Modelo C: Cirio Circular L

Florón rectangular

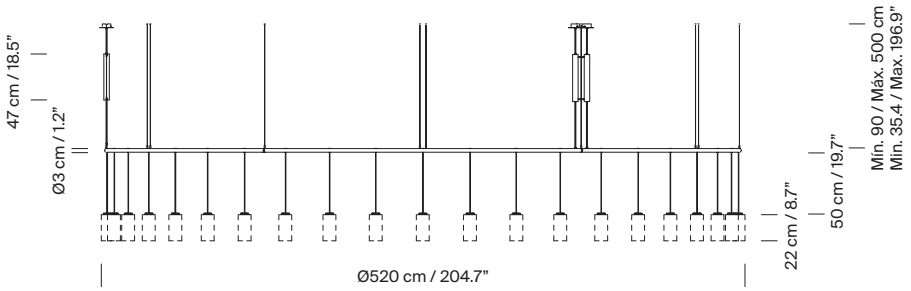

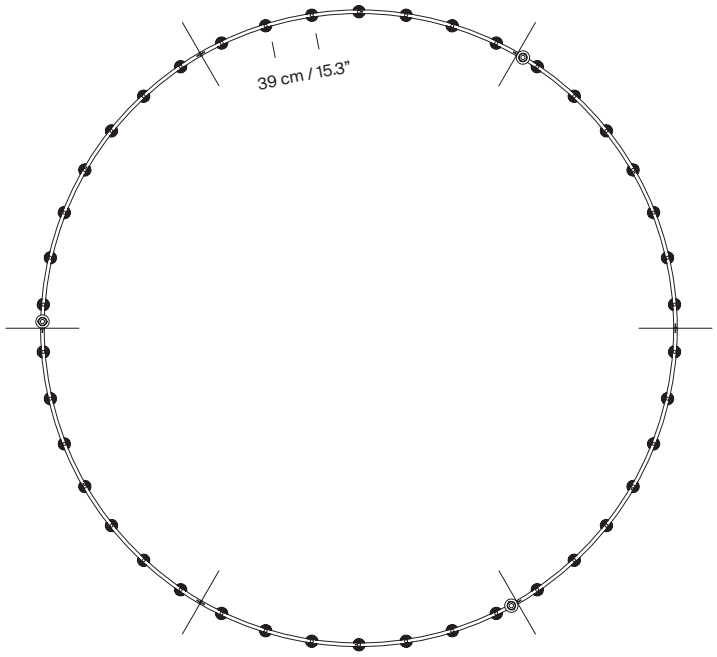

Pantalla	Florón rectangular	Código
Porcelana blanca	Regulación 1-10V	CIRPC02UL
Porcelana Pana blanca	Regulación 1-10V	CIRPC08UL
Vidrio blanco opal	Regulación 1-10V	CIRPC04UL
Latón pulido	Regulación 1-10V	CIRPC06UL

Colección:
Lámparas de suspensión

Cirio Simple

Cirio Múltiple

Cirio Cascada

Cirio Circular

Cirio Oval

Cirio Chandelier

Apliques

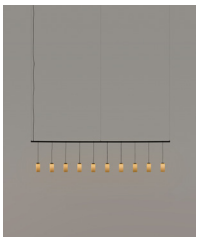
Cirio Lineal

Cirio Cuadrada

Cirio Pana

Cirio