Cirio Chandelier

Antoni Arola. 2015
Lámpara de suspensión

SANTA & COLE



Chandelier XS

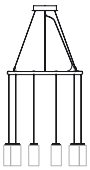

A

Chandelier S



B

Chandelier M



C

Chandelier L



D

Pantallas









Florones





CE IP 20

El modelo Cirio Chandelier concentra mucha luz en una columna que destaca frente a su espacio circundante. Su secuencia compacta de anillos concéntricos, que aumenta de diámetro hacia fuera, puede suspender veinte, treinta o hasta cuarenta puntos de luz, irradiando en conjunto un cálido y llamativo flujo lumínico, de gran impacto visual.

Habituales en palacios, teatros y grandes salones, los chandeliers han sido históricamente un símbolo de prestigio, con su punto de teatralidad. La opulencia de los candelabros tradicionales provenía de la abundancia de materiales reflectantes como el cristal y el metal dorado, así como su complejidad estructural. En esta reinterpretación, la riqueza visual ya no proviene de materiales ostentosos, sino de la acumulación de módulos que, al disponerse en diferentes alturas y densidades, generan una composición rica en matices y profundidad.

La familia Cirio dispone de cuatro opciones de pantalla. La delicada porcelana de Sargadelos, blanca lisa o estriada como la pana, proporcionan ambas una iluminación envolvente y muy cálida que eleva el espíritu. Con mayor eficiencia lumínica, el vidrio opal es la alternativa más volumétrica y económica. Por último, la opacidad del latón permite una iluminación focal.

Descripción general:
Cápsula con módulo LED, difusor blanco translúcido y disipador negro con acabado mate.
4 opciones de pantalla: porcelana blanca, porcelana Pana blanca, vidrio blanco opal y latón pulido.
Estructura circular de aluminio en negro mate:
(A) ø 70 cm / 27.6” para 10 pantallas
(B) ø 100 cm / 39.4” para 20 pantallas
(C) ø 130cm / 51.2” para 30 pantallas
(D) ø 160 cm / 63” para 40 pantallas
Florón circular regulable metálico negro + equipo.
2 opciones de sistemas de suspensión: cable directo a florón y cable directo a techo.
Adaptado para Junction Box (Versión americana).
Longitud cable eléctrico: 5 m / 196.8”

Peso aproximado (sin embalaje):
(A) Chandelier XS*: 10 Kg / 22 lb
(B) Chandelier S*: 20 Kg / 44 lb
(C) Chandelier M*: 30 Kg / 66 lb
(D) Chandelier L*: 40 Kg / 88 lb

Pantallas:
Porcelana: 0,5 kg / 1.1 lb
Porcelana Pana: 0,4 kg / 0.8 lb
Vidrio: 0,6 kg / 1.3 lb
Latón: 0,3 Kg / 0.7 lb

*Peso con pantalla de porcelana

La información técnica facilitada por Santa & Cole puede ser modificada sin previo aviso. Defendemos la propiedad intelectual.

Información técnica:
Incluye fuente de luz regulable:
Módulo LED

CCT: 2.700 K
CRI: 90
Vida útil: 40.000 h

(A)
Potencia sistema: 67 W
Intensidad de funcionamiento: 700 mA
Flujo luminaria:
Porcelana 1.640 lm / Porcelana Pana 2.400 lm
Vidrio 5.590 lm / Latón 1.760 lm

(B)
Potencia sistema: 133 W
Intensidad de funcionamiento: 530 mA
Flujo luminaria:
Porcelana 3.280 lm / Porcelana Pana 4.800 lm
Vidrio 11.180 lm / Latón 3.520 lm

(C)
Potencia sistema: 201 W
Intensidad de funcionamiento: 530 mA
Flujo luminaria:
Porcelana 4.920 lm / Porcelana Pana 7.200 lm
Vidrio 16.770 lm / Latón 5.280 lm

(D)
Potencia sistema: 266 W
Intensidad de funcionamiento: 530 mA
Flujo luminaria:
Porcelana 6.560 lm / Porcelana Pana 9.600 lm
Vidrio 22.360 lm / Latón 7.040 lm

Versión europea: apta para regulación 1-10V / DALI. No incluye regulador externo 1-10V / DALI.
Versión americana: apta para regulación 1-10V. No incluye regulador externo 1-10V.

Apta solo para uso interior.
Utilice siempre esta fuente de luz.

Tensión de entrada: 120 ~ 277 Vac.
(50 Hz / 60 Hz). Según destino.

Pantalla de porcelana blanca

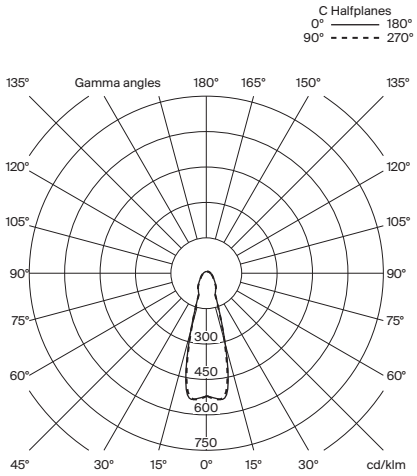

Pantalla de porcelana Pana blanca

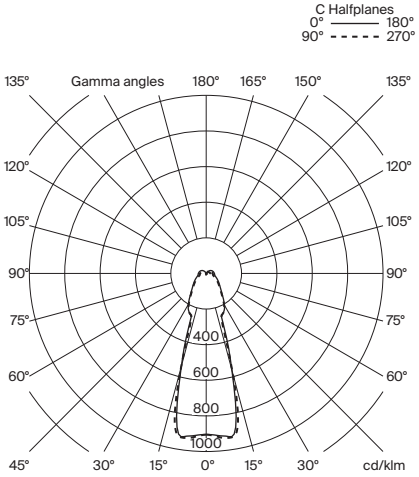

Pantalla de vidrio blanco opal

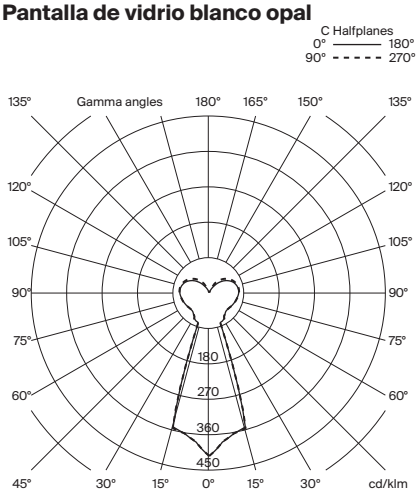

Pantalla de latón

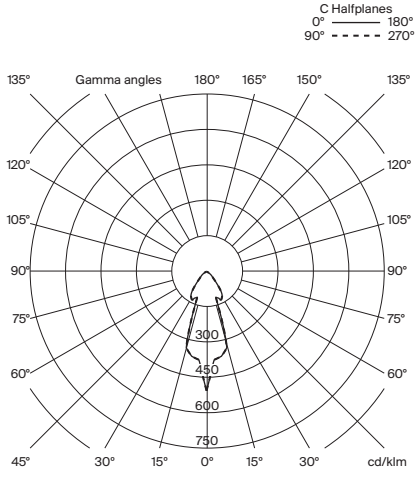

Normativas:
Versión europea
UNE-EN 60598
UNE-EN 55015
UNE-EN 62031
UNE-EN 61000-3-2
UNE-EN 60529
UNE-EN 61347-2-13

Versión americana
Dry and damp location
UL-1598
UL-8750
E-336377

Mantenimiento:
Limpiar con un paño suave. No utilizar productos amoniacales, disolventes o abrasivos.

Otros:
La lámpara se entrega en distintos embalajes.
Junto al producto se entregan las instrucciones de montaje.

Modelo: Pantallas

Porcelana blanca

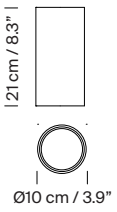

Porcelana Pana blanca

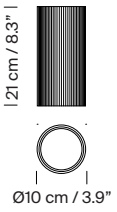

Vidrio blanco opal

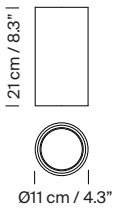

Latón

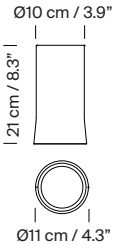

Modelo A: Cirio Chandelier XS

Soporte directo a florón

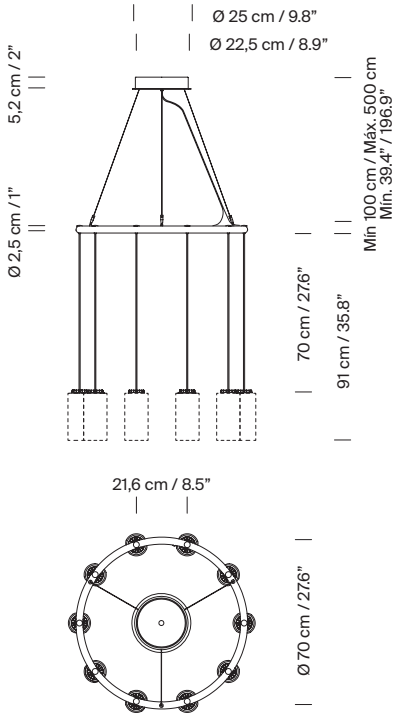

Soporte directo a techo

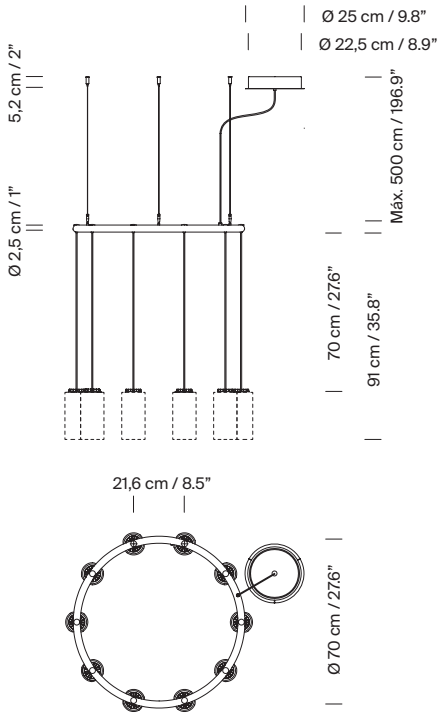

Códigos / Versión europea

Pantalla	Regulación	Código
Porcelana blanca	1-10V	CIHPD01
	DALI	CIHPD01D
Porcelana Pana blanca	1-10V	CIHPD04
	DALI	CIHPD04D
Vidrio blanco opal	1-10V	CIHPD02
	DALI	CIHPD02D
Latón pulido	1-10V	CIHPD03
	DALI	CIHPD03D

Códigos / Versión americana

Pantalla	Regulación	Código
Porcelana blanca	1-10V	CIHPD01UL
Porcelana Pana blanca	1-10V	CIHPD04UL
Vidrio blanco opal	1-10V	CIHPD02UL
Latón pulido	1-10V	CIHPD03UL

Modelo B: Cirio Chandelier S

Soporte directo a florón

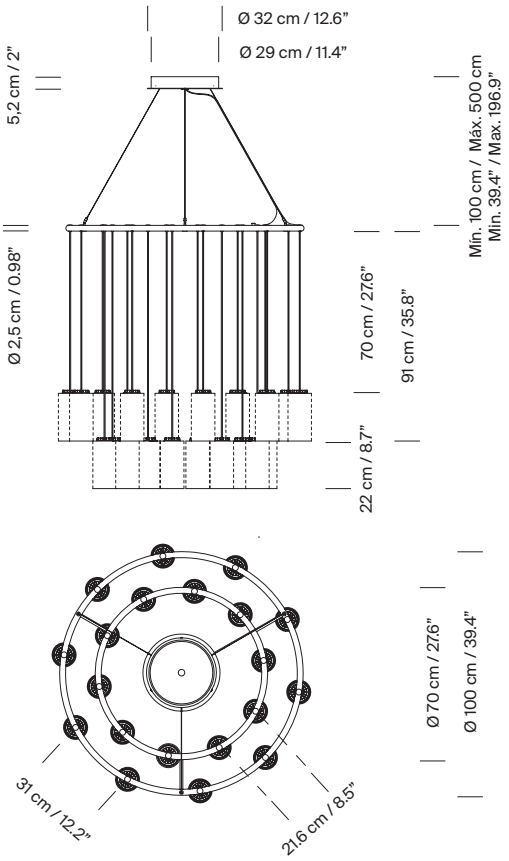

Soporte directo a techo

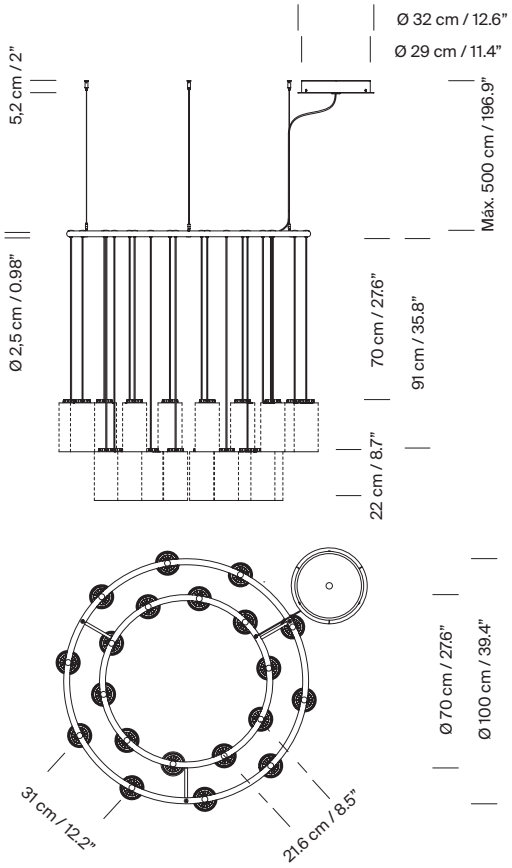

Códigos / Versión europea

Pantalla	Regulación	Código
Porcelana blanca	1-10V	CIHPA01
	DALI	CIHPA01D
Porcelana Pana blanca	1-10V	CIHPA04
	DALI	CIHPA04D
Vidrio blanco opal	1-10V	CIHPA02
	DALI	CIHPA02D
Latón pulido	1-10V	CIHPA03
	DALI	CIHPA03D

Códigos / Versión americana

Pantalla	Regulación	Código
Porcelana blanca	1-10V	CIHPA01UL
Porcelana Pana blanca	1-10V	CIHPA04UL
Vidrio blanco opal	1-10V	CIHPA02UL
Latón pulido	1-10V	CIHPA03UL

Modelo C: Cirio Chandelier M

Soporte directo a florón

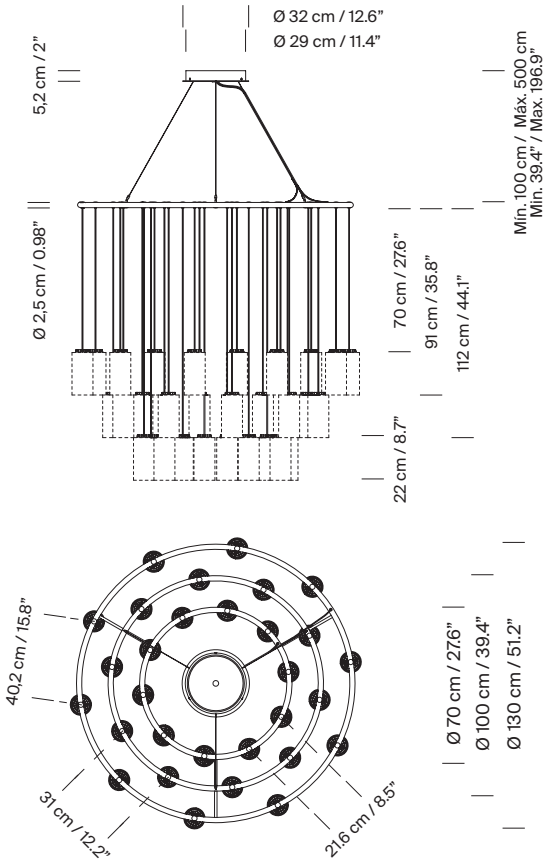

Soporte directo a techo

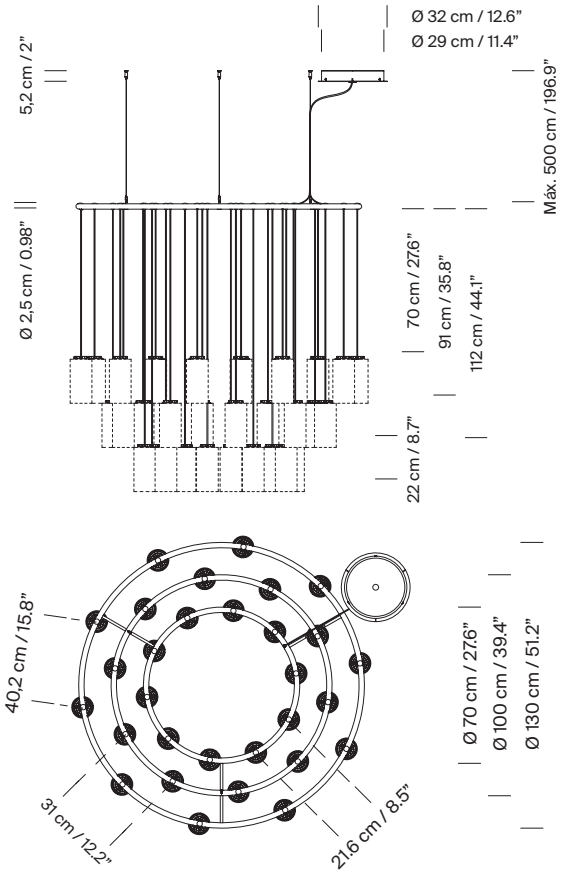

Códigos / Versión europea

Pantalla	Regulación	Código
Porcelana blanca	1-10V	CIHPB01
	DALI	CIHPB01D
Porcelana Pana blanca	1-10V	CIHPB04
	DALI	CIHPB04D
Vidrio blanco opal	1-10V	CIHPB02
	DALI	CIHPB02D
Latón pulido	1-10V	CIHPB03
	DALI	CIHPB03D

Códigos / Versión americana

Pantalla	Regulación	Código
Porcelana blanca	1-10V	CIHPB01UL
Porcelana Pana blanca	1-10V	CIHPB04UL
Vidrio blanco opal	1-10V	CIHPB02UL
Latón pulido	1-10V	CIHPB03UL

Modelo D: Cirio Chandelier L

Soporte directo a florón

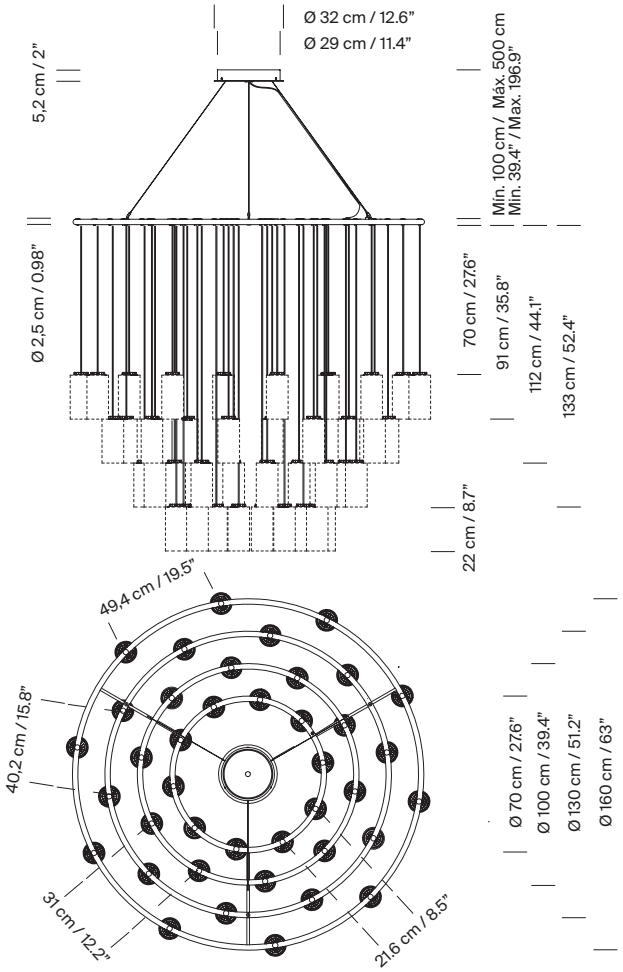

Soporte directo a techo

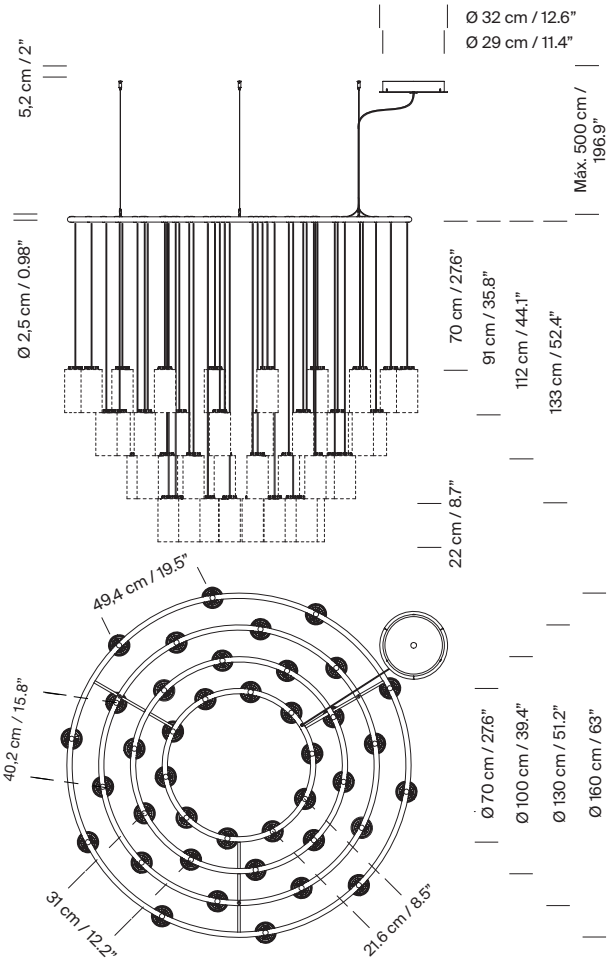

Códigos / Versión europea

Pantalla	Regulación	Código
Porcelana blanca	1-10V	CIHPC01
	DALI	CIHPC01D
Porcelana Pana blanca	1-10V	CIHPC04
	DALI	CIHPC04D
Vidrio blanco opal	1-10V	CIHPC02
	DALI	CIHPC02D
Latón pulido	1-10V	CIHPC03
	DALI	CIHPC03D

Códigos / Versión americana

Pantalla	Regulación	Código
Porcelana blanca	1-10V	CIHPC01UL
Porcelana Pana blanca	1-10V	CIHPC04UL
Vidrio blanco opal	1-10V	CIHPC02UL
Latón pulido	1-10V	CIHPC03UL

Cirio Chandelier

Antoni Arola. 2015
Lámpara de suspensión

Colección:
Lámparas de suspensión


Cirio Simple


Cirio Múltiple


Cirio Cascada


Cirio Circular


Cirio Oval


Cirio Chandelier

Apliques

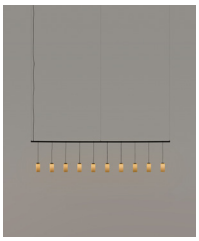
Cirio Lineal


Cirio Cuadrada


Cirio Pana


Cirio